ЛИМЦ.60148.12.002.040

Перв. примен.

ЛИМЦ.60148.12.002.000

Справ. №

Ra 12,5 (√)

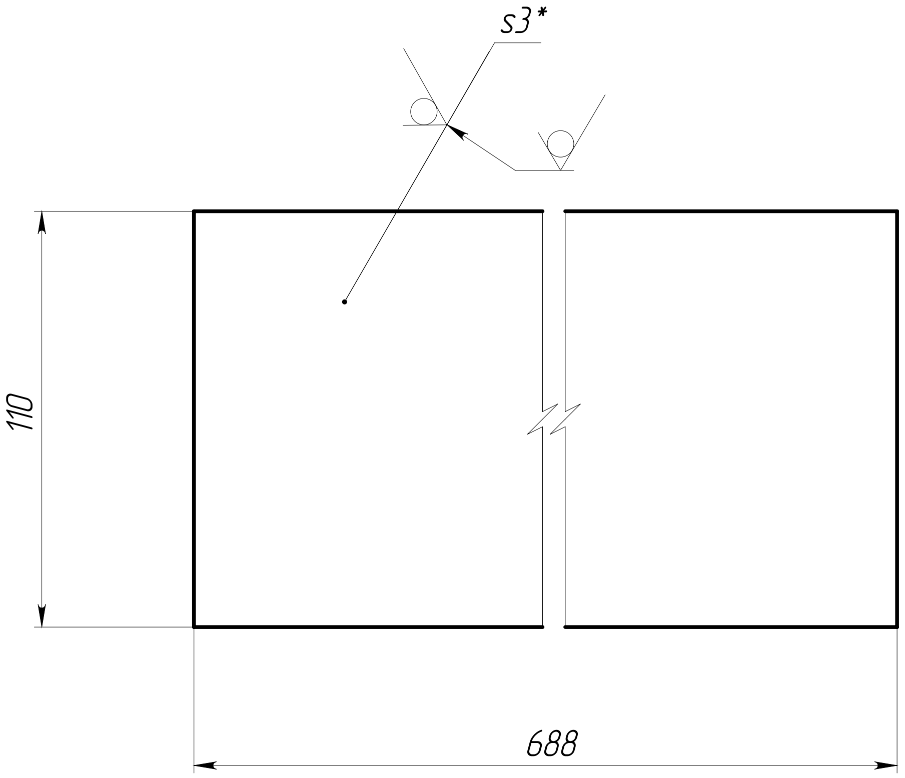

① 1. ăǸǹǽǻǴǪǯǼǻȉ ǲǪǶǯǷǪ ǶǪǼǯǺǲǪǵǪǵǪ ǷǪ сталь AISI 304.
2. *ǘǪǲǶǯǺ ǯǵȉ ǻǹǺǪǪǸǴ.
① 3. Общие допуски по ГОСТ 30893.2 – mK.
4. ǘǪǺǴǲǺǸǪǪǼǼ ǸǪǸǲǷǪǻǯǷǲǯ ǻǯǺǼǯǳǪ.
① 5. Острые кромки притупить.

Подп. и дата

Инв. № дубл.

Взам. инв. №

Подп. и дата

Инв. № подл.

1	Зам.	ЛИМЦ.60148.37ИИ		03.04.26
Изм.	Лист	№ докум.	Подп.	Дата
Разраб.		Быков		25.9.25
Пров.		Лаптев		
Т. контр.		Волков		
Н. контр.		Ванина		
Утв.		Соломатин		

ЛИМЦ.60148.12.002.040

Борт

Лит.	Масса	Масштаб
	1.78 ①	1:2

Лист | Листов 1

Лист $\frac{\text{Б–ПН–3 ГОСТ 19903–2015}}{\text{08Х18Н10 ГОСТ 5582–75}}$ ①

АО "БТ"

Шифр:

Копировал

Формат А4